SCHEMAT KONSTRUKCJI DACHU

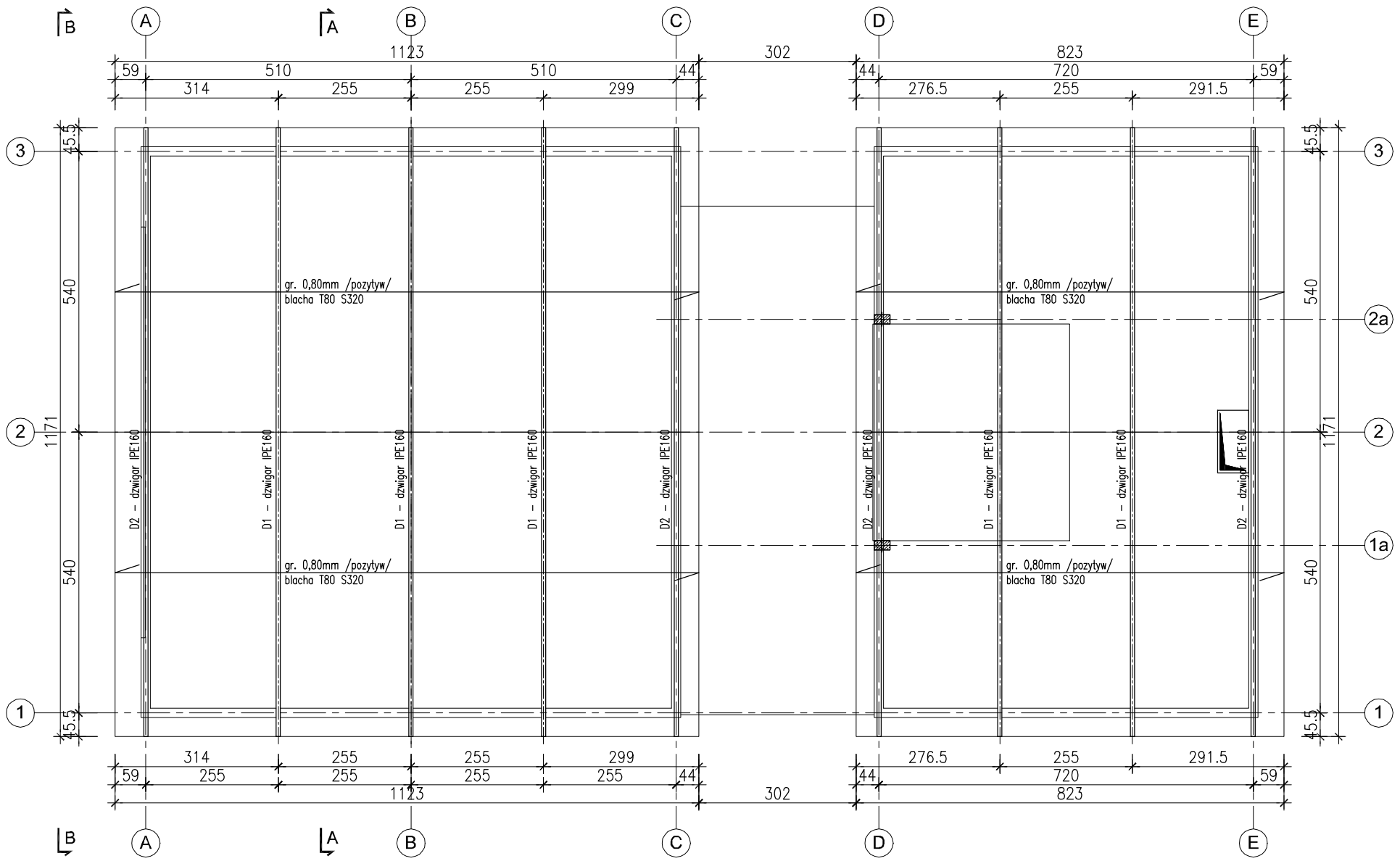

Stal typu: S235

UWAGI:

1. Wszystkie roboty wykonywać zgodnie z zasadami sztuki budowlanej pod nadzorem osoby uprawnionej.
2. Projekt rozpatrywać z projektem technologicznym i architektonicznym.
3. Wszystkie wymiary na rysunku w [cm].
4. Wymiary sprawdzić w naturze.
5. Zabezpieczenie przez ocynk.
6. Jeżeli nie oznaczono inaczej, spoiny pachwinowe wykonać jako ciągłe g=0,7g – gdzie g grubość cieńszego z łączonych elementów.

RAMA D2 - WIDOK B-B

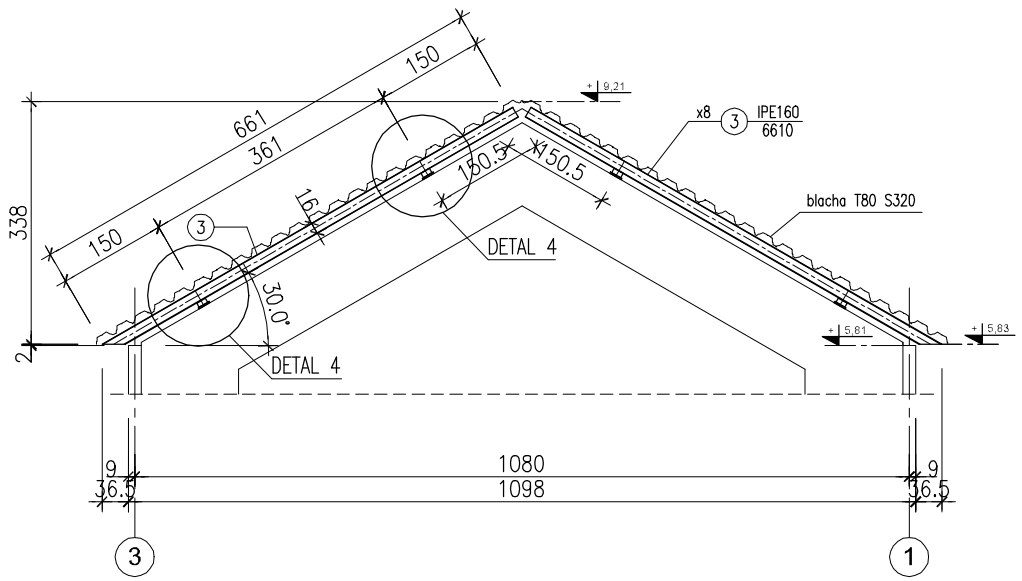

RAMA D1- WIDOK A-A

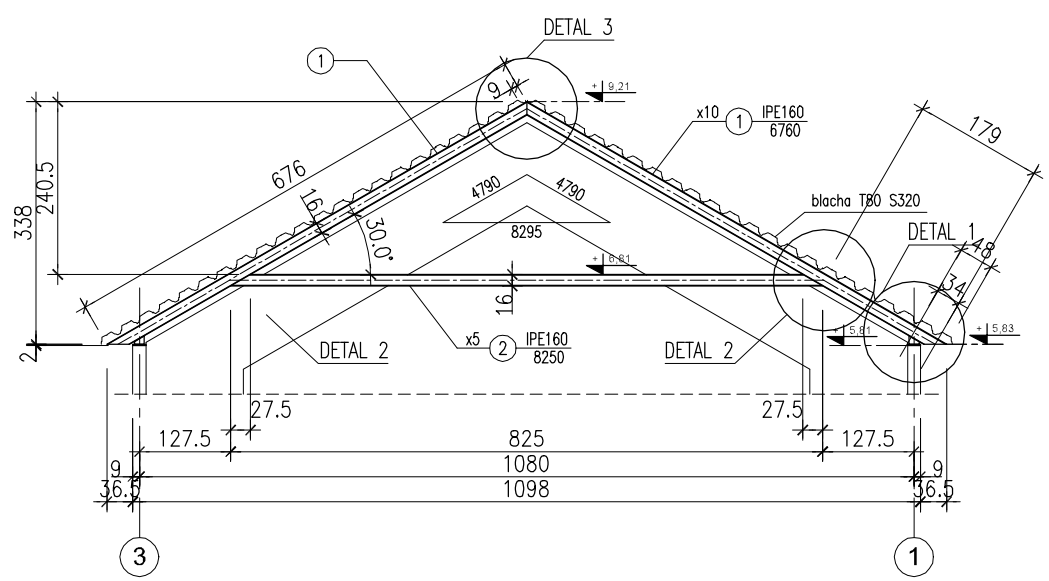

Zadanie dofinansowane przez
Wojewódzki Fundusz Ochrony Środowiska
i Gospodarki Wodnej w Białymstoku

Wojewódzki Fundusz Ochrony Środowiska i Gospodarki Wodnej w Białymstoku
www.wfosigw.bialystok.pl

Stowarzyszenie Miłośników Suwalskiego Parku Krajobrazowego
KRAINA HAŃCZY

SUWALSKI PARK KRAJOBRAZOWY

ROZPOWSZECHNIANIE NINIEJSZEGO OPRACOWANIA, JAK TEŻ JEGO FRAGMENTÓW, W TYM KONCEPCJI, WYKONANYCH RYSUNKÓW, A PONADTO UMIESZCZANIE W SYSTEMACH PRZECHOWYWANIA DANYCH – ZA WYJĄTKIEM WŁAŚCIWYCH ORGANÓW ADMINISTRACJI PRZEKAZYWANIE W JAKIEJKOLWIEK FORMIE, W TYM: ELEKTRONICZNEJ, MECHANICZNEJ, FOTOKOPII, REPRODUKCJI, PRZEDRUKU RAZ ZOKOWYWANIE ZMIAN BEZ ZGODY AUTORA JEST ZABRONIONE I PODLEGA ODPOWIEDZIALNOŚCI KARNEJ Z MOCY ART.116,117,118 USTAWY Z DNIA 4 LUTEGO 1994 R. O PRAWIE AUTORSKIM I PRAWACH POKREWNYCH.
(DZ.U. NR 24, POZ.83 Z 1994 R.)

Inwestycja:
BUDOWA MŁYNA Z PRZEZNACZENIEM NA OBIEKT MUZEALNO-EDUKACYJNY MŁYN W TURTULU PRZY SIEDZIBIE SUWALSKIEGO PARKU KRAJOBRAZOWEGO

Inwestor:
SUWALSKI PARK KRAJOBRAZOWY
Małesowizna 24
16 - 404 Jeleniewo

Adres inwestycji:
Małesowizna 24
16-404 Jeleniewo

KPLA Piotr Kostrzewski
ul. Mińska 25 pok. 535
www.kpla.pl
piotr@kostrzewski.pl
+48 501 392 408

Opracował:	Podpis:
mgr inż. Sławomir Szarleja upr. bud. nr. Wa-224/02 spec .konstr. bud.	
mgr inż. Michał Dębkowski upr. bud. nr. MAZ/0274/PWOK/12 spec. konstr. bud.	

Nazwa rys:
PROJEKT BUDOWLANY
RZUT DACHU

Skala: 1:100

Data: wrzesień 2017

Nr rysunku: PB_4